

企业简介

浙江元启智造科技有限公司成立于2025年，是一家专注于具身智能动力系统核心技术研发与高端智能制造的科技型企业。公司以浙江乐清为制造总部、北京为研发基地，构建双核战略布局。

乐清制造总部与深耕减速电机领域三十余年的台邦电机工业集团深度绑定、协同发展，依托台邦集团在精密传动与减速电机领域成熟的制造体系、产业积淀与供应链优势，为元启智造提供坚实的规模化生产与品质保障。

公司以成熟的制造体系为支撑，汇聚业内知名院校与具身智能领域专家，持续推动技术迭代，打造研产销全链条生态系统。现已实现全栈自研并规模化量产行星减速器、谐波减速器、摆线减速器、伺服电机、无框电机、控制驱动器、一体化关节模组等核心部件。产品广泛应用于人形机器人、四足机器人、协作机械臂、电动夹爪、商业航天、低空经济、海洋工程等领域。

立足核心部件自研与规模化制造优势，公司进一步布局四足机器人、人形机器人整机的研发与产业化落地。凭借硬核技术壁垒与全产业链优势，致力于成为具身智能核心部件与整机领域的行业标杆。

关注公众号

浙江元启智造科技有限公司

地址：浙江省温州市乐清市乐清经济开发区纬十六路216号

电话：13811466858

邮箱：hxl@yokeyrobo.com

官网：www.yokeyrobo.cn

应用场景









全系列关节命名规则

行星关节

YK	-	M	-	4	-	P	-	2	-	36	-	C/E
品牌名称：元启		电机		电机直径系列		行星减速机		减速机级数		减速机减速比		通讯方式代号 C: CAN E：EtherCAT

核心优势

精准驱动

双电感实时反馈

高扭矩密度

强劲动力输出

全栈自研

核心技术自主可控

产品矩阵

全场景选型覆盖

行星系列关节模组



产品特点

工作电压	48V	通信方式	CAN/EtherCAT
编码器类型	Dual Inductive Encoder-19bit(Input)/19bit(Output)电感双编		

产品参数

型号	尺寸（mm）	减速比	空载转速（RPM）	额定转速（RPM）	额定转矩（N·m）	额定功率（W）	峰值转矩（N·m）	背隙 arcmin	极对数
YK-M4-P236-C	Φ57×71.5	36	88	75	11.3	88	34	15	13
YK-M6-P225.5-C	Φ88×65.5	25.5	109	98	17	174	60	13	17
YK-M8-P107-C	Φ101×50.5	7	400	357	10	356	28	13	21
YK-M8-P225-C	Φ100×65.9	25	112	100	34	356	90	11	21
YK-M10-P216-C	Φ122×67.8	16	125	112	54	633	150	13	21
YK-M10-P221.25-C	Φ124×74	21.25	122	117	108	1323	320	13	21

产品参数

型号	尺寸（mm）	减速比	空载转速（RPM）	额定转速（RPM）	额定转矩（N·m）	额定功率（W）	峰值转矩（N·m）	背隙 arcmin	极对数
YK-M10-P231.5-C	Φ124×84	31.5	82	79	160	1323	400	15	21
YK-M10-P231.5B-C	Φ115×87.8	31.5	82	79	160	1323	400	15	21

产品详情

YK-M4-P236-C

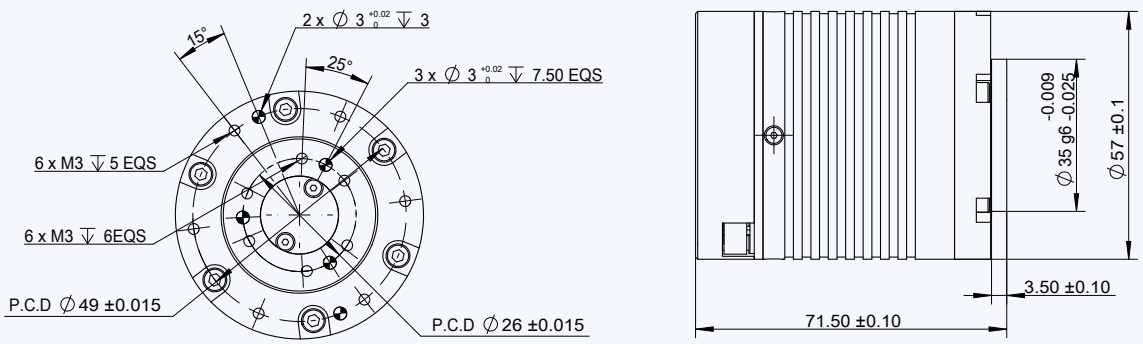

YK-M6-P225.5-C

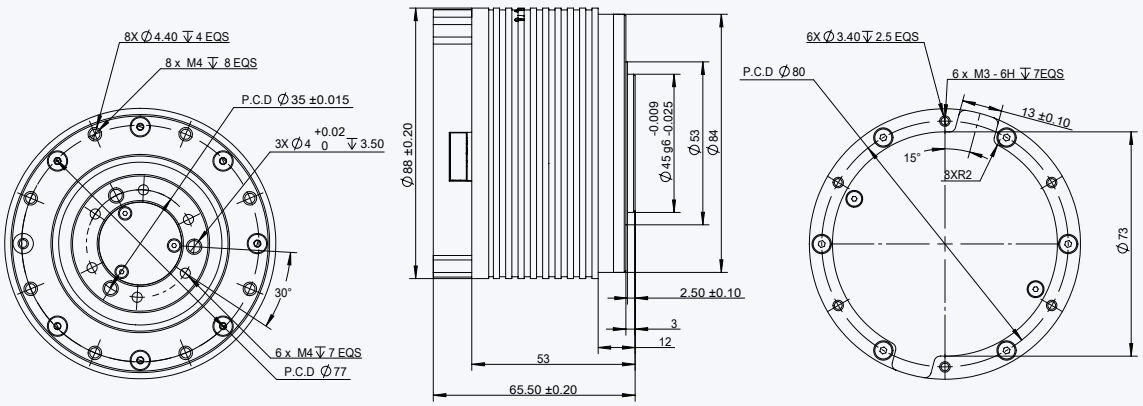

产品详情

YK-M8-P107-C

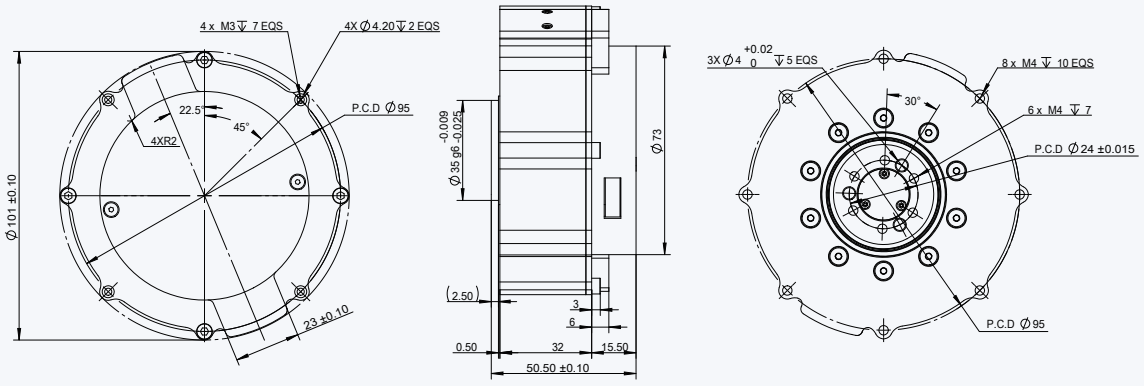

YK-M8-P225-C

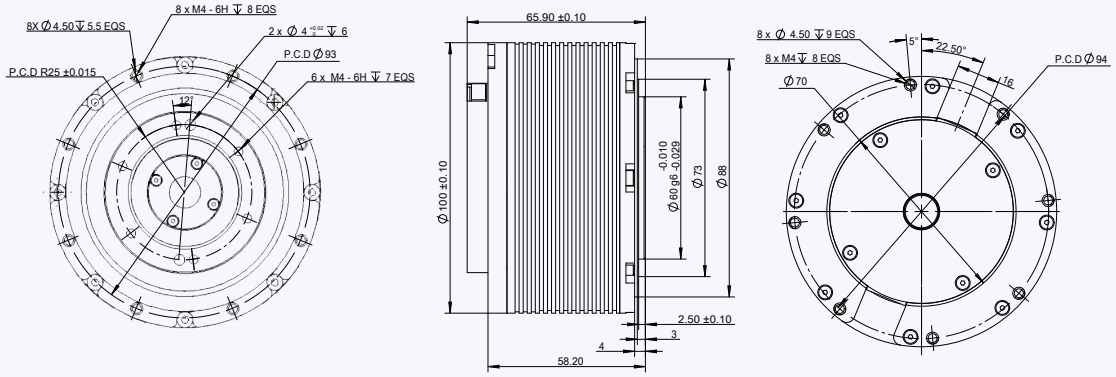

YK-M10-P216-C

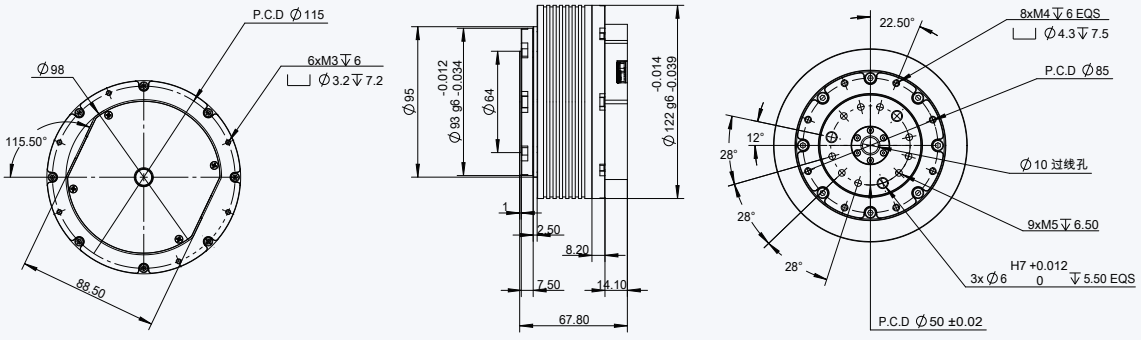

产品详情

YK-M10-P221.25-C

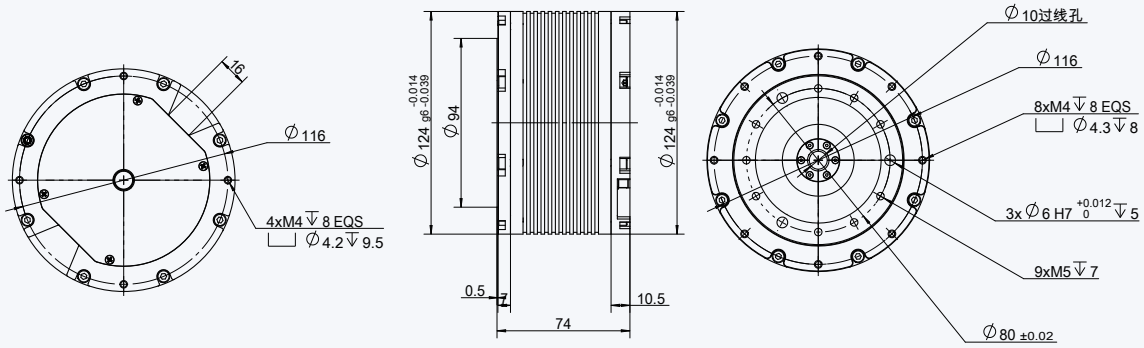

YK-M10-P231.5-C

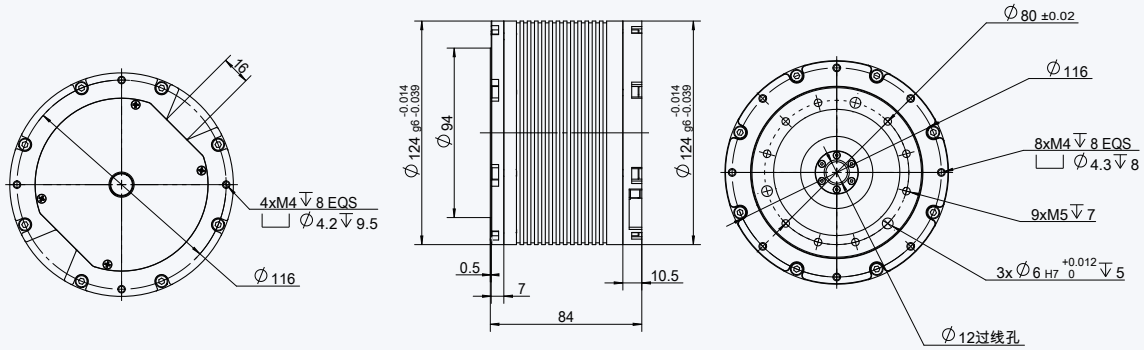

YK-M10-P231.5B-C

